А
8

Площадка Пл-1

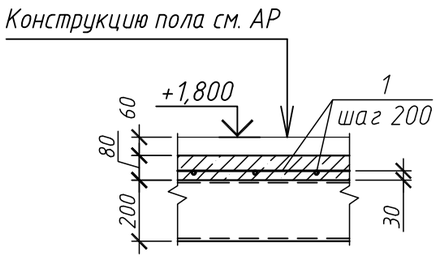

Б
8

Площадка Пл-2

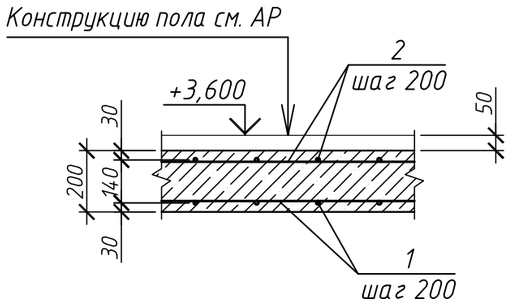

В
8

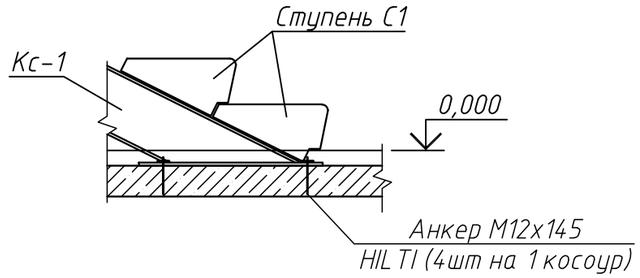

Г
8

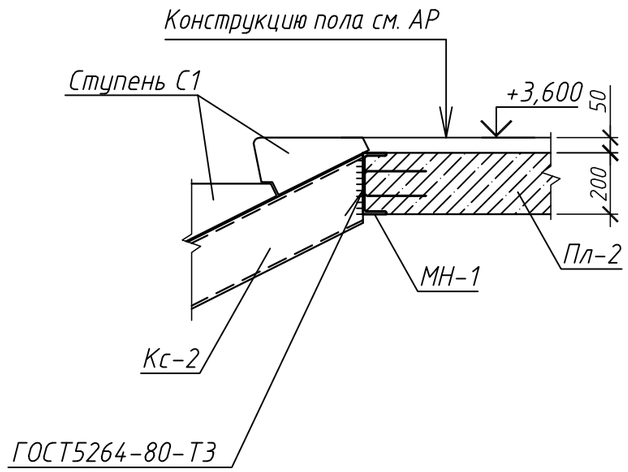

Спецификация на одну площадку

Поз.	Обозначение	Наименование	Кол.	Масса ед., кг	Приме-чание
		Площадка Пл-1			
		Сборочные единицы			
1		⌀12 AIII ГОСТ 5781-82 м.п.	30,0	0,888	
		Материал			
		Бетон класса В15; W4; F100 м3	0,23		
		Площадка Пл-2			
		Сборочные единицы			
1		⌀12 AIII ГОСТ 5781-82 м.п.	27,6	0,888	
2		⌀8 AIII ГОСТ 5781-82 м.п.	27,6	0,395	
МН-1	РНФ 14-29-00172-1-КР-10	Закладная деталь МН-1	1		
		Материал			
		Бетон класса В15; W4; F100 м3	0,53		

Примечания

1. Общие указания см. лист 1.2.
2. Узлы замаркированы на листе 8.
3. Площадки выполнить из бетона класса В15; W4; F100 и армировать сетками из отдельных стержней ⌀12 и ⌀8 AIII с шагом 200мм. В пересечениях стержи соединить вязальной проволкой ⌀1,2-0-С ГОСТ 3282-74.
4. Сварные соединения элементов выполнять в соответствии с требованиями ГОСТ 5264-80. Высоту сварных швов принимать по наименьшей толщине свариваемых элементов. Сварку выполнять электродами Э42 ГОСТ 9467-75.

Изм.	Кол. уч.	Лист	№ док.	Подп.	Дата	РНФ 14-29-00172-1-КР		
						Здание с испытательным стендом по адресу: г.Пермь, ул.Академика Королева, 1		
Разраб.		Жукова				Здание с испытательным стендом	Стадия	Лист	Листов
Проверил		Плотников					Р	11	
Н. контр.		Лядов				Узлы А, Б, В, Г	ИМСС УрО РАН		

Взам. инв. №

Подп. и дата

Инв. № подл.

Формат А3